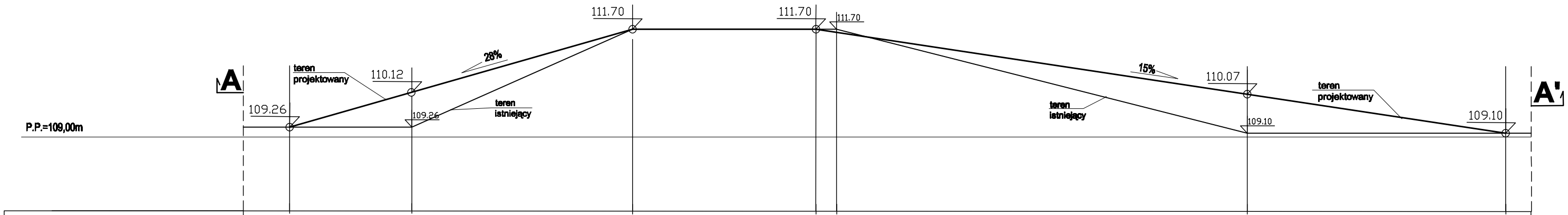

RZĘDNE PROJEKTOWANE	109,26	110,26	111,70	111,70 / 111,62	110,07	109,10
RZĘDNE TERENU	109,26	109,26	111,70	111,70 / 111,70	109,10	109,10

PRZEKRÓJ PODŁUŻNY PRZEZ GÓRKĘ SANECZKOWĄ - UKSZTAŁTOWNIE TERENU

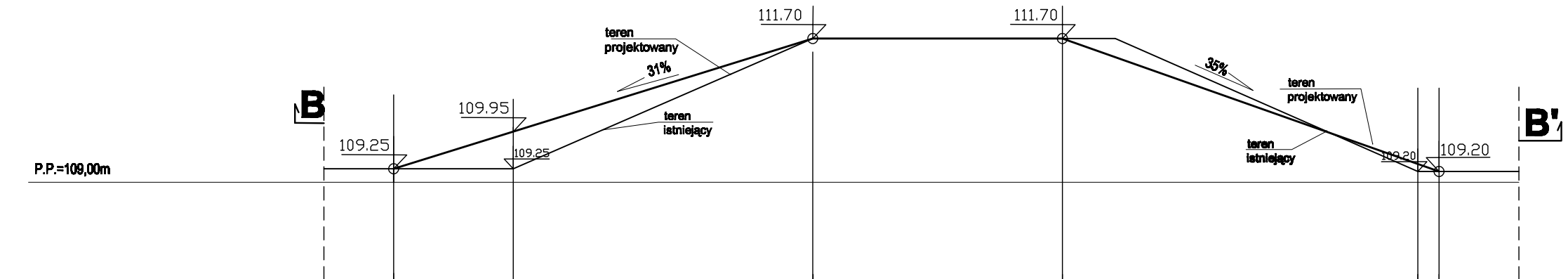

RZĘDNE PROJEKTOWANE	109,25	109,95	111,70	111,70	109,36	109,20
RZĘDNE TERENU	109,25	109,25	111,70	111,70	109,20	109,20

PRZEKRÓJ POPRZECZNY PRZEZ GÓRKĘ SANECZKOWĄ - UKSZTAŁTOWNIE TERENU

WSZELKIE PRAWA DO NINIEJSZEGO OPRACOWANIA SĄ ZASTRZEŻONE. KOPIOWANIE, ROZPOWSZECHNIANIE I UDOSTĘPNIANIE OSOBOM TRZECIM PROJEKTU LUB JEGO CZĘŚCI BEZ ZGODY AUTORÓW JEST ZABRONIONE

JEDNOSTKA PROJEKTOWA
QUERCUS HOUSE Joanna Ways
50-228 Wrocław, ul. Siemieńskiego 5/14,
02-972 Warszawa, ul.Ks.Prym.A. Hlonda 2A/88
tel. kom. 0 501 646 269
Quercus House Architektura i Krajobraz

INWESTYCJA

REMONT I MODERNIZACJA PARKU - "SKWER PRZY UL. LIPOWEJ" W NADARZYNIE

JEDNOSTKA ZAMAWIAJĄCA: Gmina Nadarzyn, ul. Mszczonowska 24, 05-830 Nadarzyn

FAZA: PROJEKT BUDOWLANY

TREŚĆ RYSUNKU: GÓRKA SANECZKOWA - PRZEKROJE

PROJEKTANCI
mgr inż. arch. kraj. Joanna Ways
mgr inż. arch. kraj. Anna Głowacka

DATA	SKALA	NR RYSUNKU
03.2012	1:100	Z04