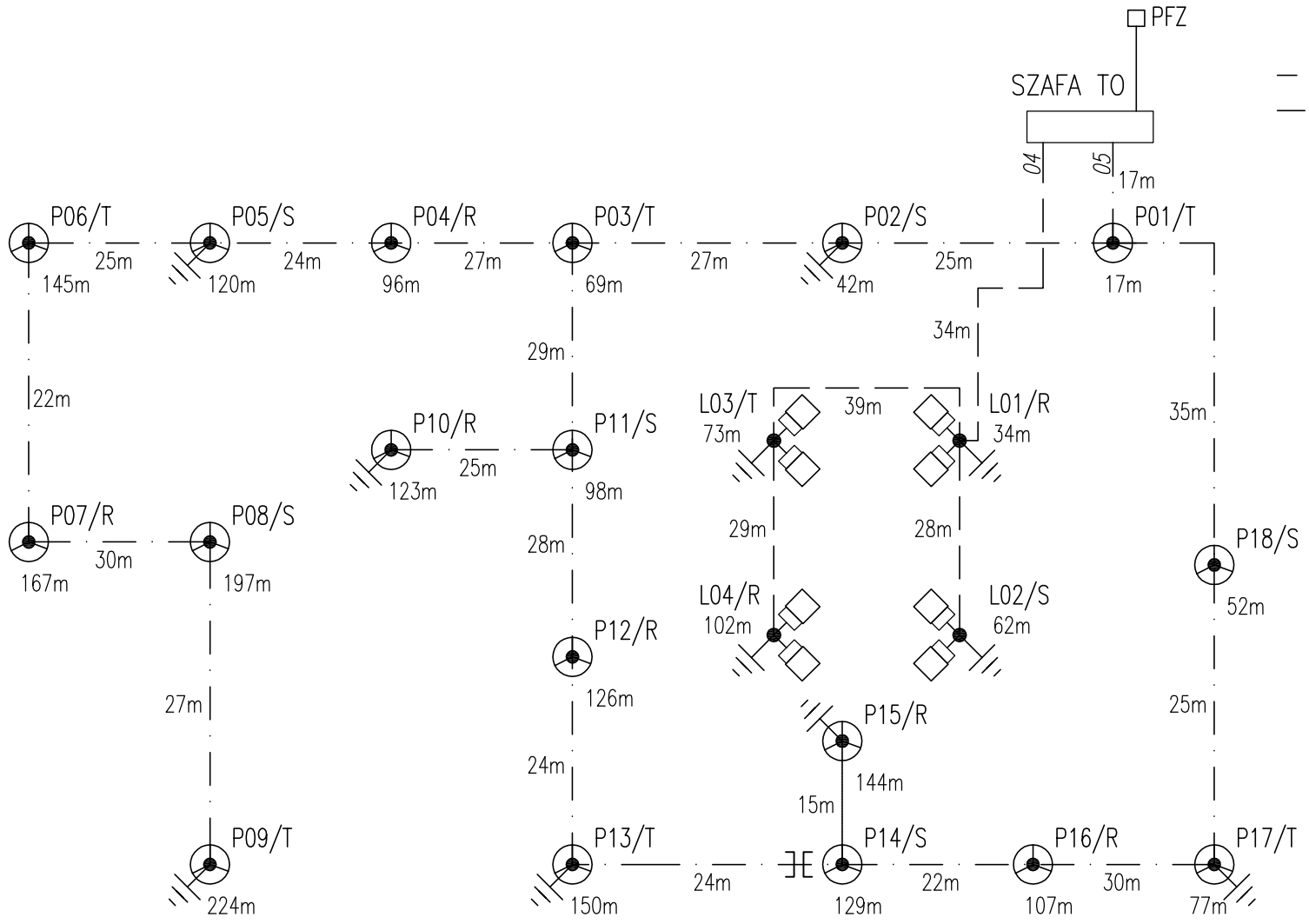

OZNACZENIA

KABLE PROJEKTOWANE YKYżo 5x4

KABLE PROJEKTOWANE YKYżo 5x6

UZIOM SZPILKOWY

PODZIAŁ SIECI

P01 — LATARNIA PARKOWA, SŁUP H=4,6m OPRAWA SPIRIT LED BDS460

L01 — LATARNIA OŚWIETLENIOWA BOISKA SŁUP H=9m OPRAWA PHILIPS 2xMVP506 LAMPA HIT 250W

UWAGA

DŁUGOŚCI KABLA POMIĘDZY LATARNIAMI PODANO Z UWZGLĘDNIENIEM ZAPASÓW KABLA, PRZYJĘTO PO 2m ZAPASU PRZY KAŻDEJ LATARNI PARKOWEJ I PO 3m PRZY KAŻDEJ LATARNI OŚW. BOISKA

UKŁAD TN-S

REW.	RODZAJ ZMIAN	DATA	PODPIS
–		–	

INWESTOR
GMINA NADARZYN
UL. MSZCZONOWSKA 24
05-830 NADARZYN

TEMAT
REMONT I MODERNIZACJA PARKU
SKWER PRZY UL. LIPOWEJ
W NADARZYNIE

DATA	28.02.2012	PODPIS
PROJEKTOWAŁ	mgr inż. J. Derlacki	
SPRAWDZIŁ	mgr inż. M. Marton	

TREŚĆ RYSUNKU: SCHEMAT OŚWIETLENIA TERENU

SKALA	STADIUM	NR RYS.	STRONA
–	P.W.	E-02	1/1